Datenblatt

Einbau-Klinkenbuchse, 3,5mm, 4 polig, Metallausführung, Lötmontage

Artikel-Nr.:	EKBU35M4
Hersteller:	BerryBase
Herkunftsland:	China
Zolltarifnummer:	85369010
Gewicht:	0.003 kg

Einbau-Klinkenbuchse / 3,5 mm / 4 polig

Montage: Lötmontage
Gehäuse: Metall
Farbe: Silber

Weitere Bilder:

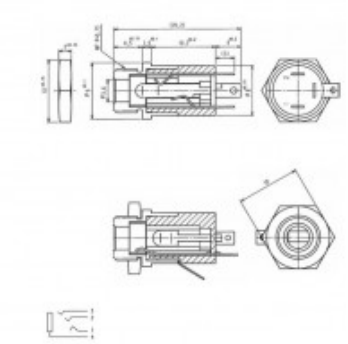

Tous les noms et signes énumérés ici sont la propriété du fabricant respectif. Sous réserve de fautes d'impression, de modifications et d'erreurs.